2022 ՀԱՅԱՍՏԱՆ

ԲԱՑ ԿԱՅՔԵՐ ԵՎ ԱՌԱՔՈՒՄՆԵՐ

ՀԱՅԱՍՏԱՆԻ ՀԱՆՐԱՊԵՏՈՒԹՅԱՆ ԿԱՌԱՎԱՐՈՒԹՅՈՒՆ

ՀԱՅԱՍՏԱՆԻ ՀԱՆՐԱՊԵՏՈՒԹՅՈՒՆ
ԱՐԱՐԱՏԻ ՄԱՐԶ

ՀԱՍՏԱՏՎԱԾ է ՀՀ ԿԱՌԱՎԱՐՈՒԹՅԱՆ 2021 թվականի դեկտեմբերի 30-ի N 2070-Ն որոշմամբ

26-5-2022 : ԳՈՒՄԱՐ

ՀԱՅԱՍՏԱՆ – ԹՈՒՐՔԻԱ
ԳՈՐԻՍ ՀԱՄԱՅՆՔԻ ԳՈՐԻՍ ՔԱՂԱՔԻ
054-539460 ՀԵՌ
cashi.amondgmail.com

			1
			150

ՀԱՄԱՐ

ՀԱՅԱՍՏԱՆԻ ՀԱՆՐԱՊԵՏՈՒԹՅՈՒՆ
ԳՈՐԻՍ ՀԱՄԱՅՆՔԻ ԳՈՐԻՍ ՔԱՂԱՔԻ
ԳՈՐԻՍ ՔԱՂԱՔԱՅԻՆ ԿԱՌԱՎԱՐՄԱՆ ՇԵՆՔ
ՀԱՍՏԱՏՎԱԾ ՆԱԽԱԳԻԾ

ՆԱԽԱԳԻԾ

ՀԱՍՏԱՏՈՒՄ ԵՄ ՀԱՅԱՍՏԱՆԻ ՀԱՆՐԱՊԵՏՈՒԹՅԱՆ ՃԱՐՏԱՐԱՊԵՏԱԿԱՆ ԵՎ ՔԱՂԱՔԱՇԻՆԱԿԱՆ ԳՈՐԾՈՒՆԵՈՒԹՅԱՆ ՊԵՏԱԿԱՆ ՀԱՄԱՅՆԱԳԻՐ

ՀԱՍՏԱՏԱԳԻՐ ԱՐՔԻՏԵԿՏ
ԱՐԱՐԱՏ ԳԱՐԻԿ ԱՍԱՏՐՅԱՆ

ՀԱՍՑԵ ԳԼԽԱՎՈՐ ԱՐՔԻՏԵԿՏ – ՄԱՐԻՆԵ ԿՈՍՅԱ
ՀԱՍՑԵ ԳԼԽԱՎՈՐ – ՄԱՐԻՆԵ ՄԱՆՈՒԿՅԱՆ
ՀԱՍՑԵԱԿԱՆ ԱՐՔԻՏԵԿՏ – ԳԱՐԻԿ ԵՂԻԱԶԱՐՅԱՆ
ՀԱՍՑԵԱԿԱՆ ԱՐՔԻՏԵԿՏ ՊԱՏԱՍԽԱՆԱՏՈՒ – ԱՐԱՄ ԱՍԱՏՐՅԱՆ
ՀԱՄԱԿԱՐԳ – ԱԼԻ ԳՈՎՇԱՆ
ԿՈՄԱՊ – ԱԼԻՍ ԱԼԻԵՎ
ԿՈՆՍՈՒԼՏ – ԼԻԼԻ ՄՈՍԵՍՅԱՆ
ՄԱՍՆԱԳԻՏ – Ս. ԳԵՎՈՐԳՅԱՆ
ԳԵՂ ԴԻԶԱՅՆ –

ԱՌԱՆՑ

ՀԱՍՏԱՏՎԱԾ ԼԻՑԵՆԶԻԱ		
ՊԱՏՎԵՐ ԳԻԼԴ – ՊԱՏՎԵՐ ՄԵՏ		
ՊԱՏՎԵՐ ԳԻԼԴ – ՊԱՏՎԵՐ ԱՌԱՆՑ		
ԳԻՆԵՐ ԳԻԼԴ – ԳԻՆԵՐ ԱՌԱՆՑ		
ԳԻՆԵՐ ԳԻԼԴ – ԳԻՆԵՐ ՄԵՏ		
ՍԱՆ. – ԱԼԻ ԳՈՎՇԱՆ		
ԿՈՄԱՊ – ԱԼԻՍ ԱԼԻԵՎ		
ԿՈՆՍՈՒԼՏ – ԼԻԼԻ ՄՈՍԵՍՅԱՆ		
ՄԱՍՆԱԳԻՏ – Ս. ԳԵՎՈՐԳՅԱՆ		
ԳԵՂ ԴԻԶԱՅՆ –		

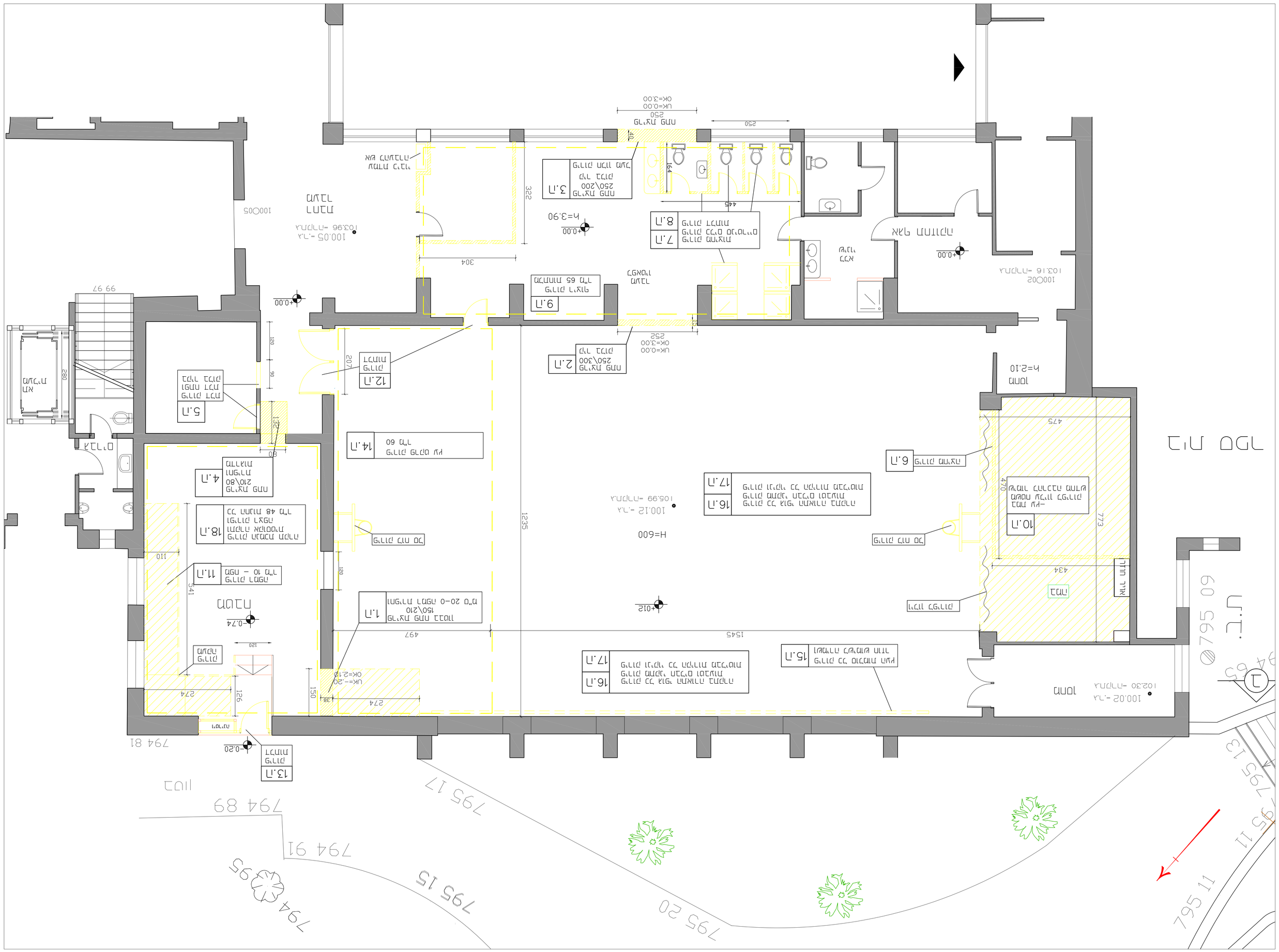
Գլխավոր հատակագիծ
1.Ղ
795 09
795 11
795 13
795 15
795 17
795 20
794 89
794 91
794 95
794 81
ՊԱՐՏԱՏՈՒՆ
ԼՈՒՍԱՄՈՒՏ
ՆԱԽԱՍՐԱՀ
ՄԱՅՐ

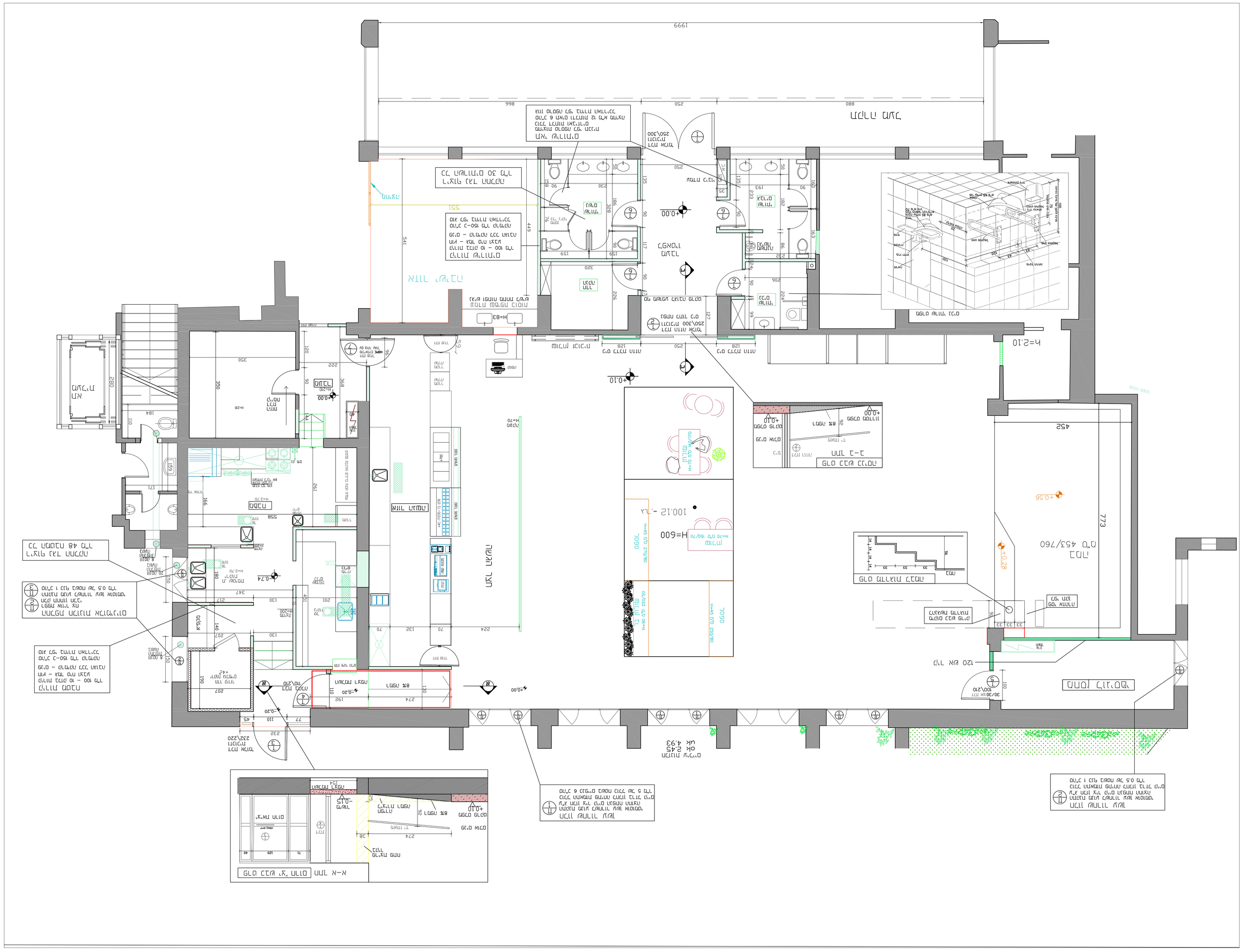
חזית דרומית
חזית מערבית
חזית צפונית
חזית מזרחית
חתך א-א
חתך ב-ב
מבנה ציבור
מבנה ציבור
מבנה ציבור

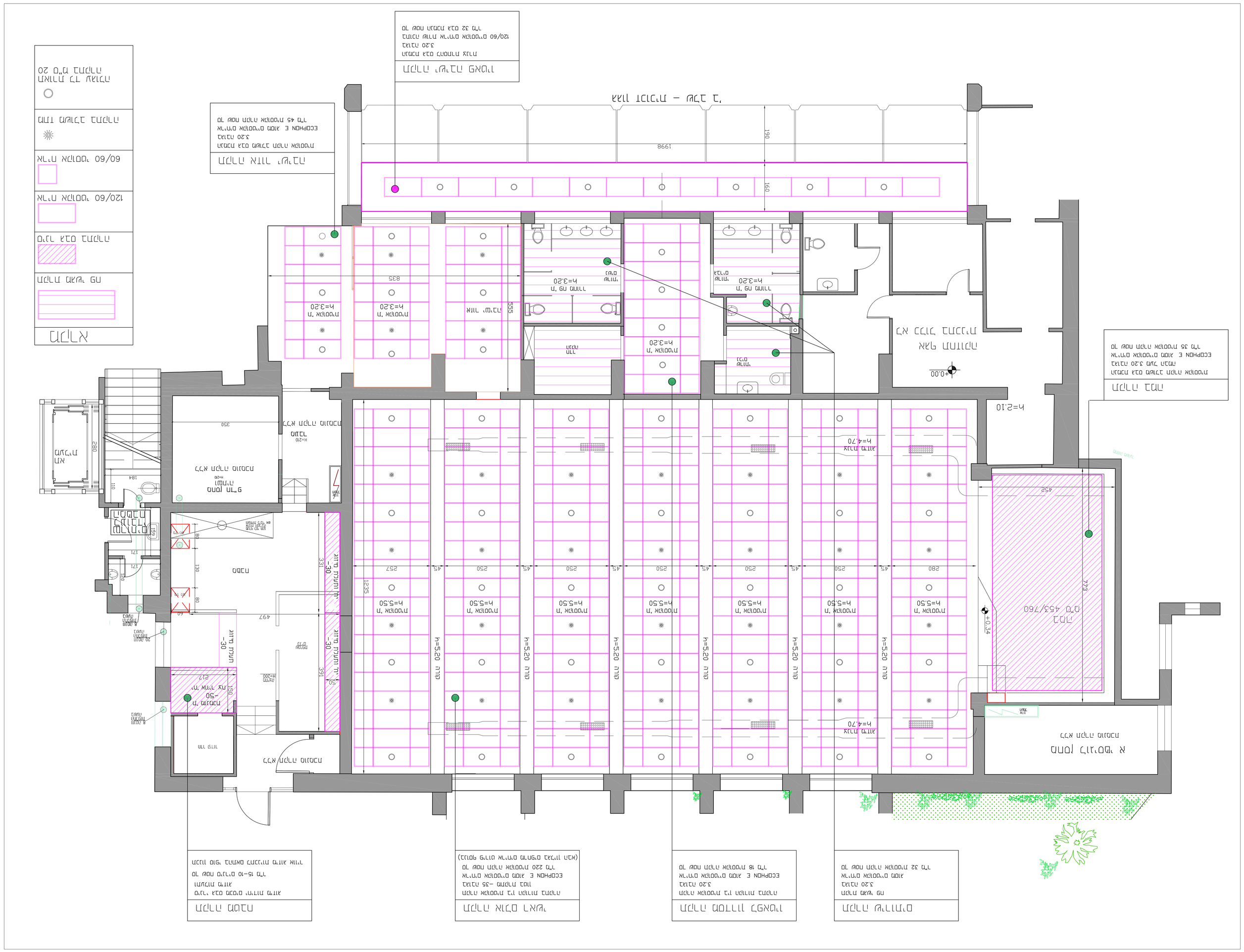
מגרש חניה
+0.00
+0.34
h=2.10
h=4.70
h=5.20 מנה
h=5.50 מנה
h=3.20
h=3.00
h=2.70
h=2.80
h=3.50
h=5.50
h=3.20
h=3.20
h=3.20

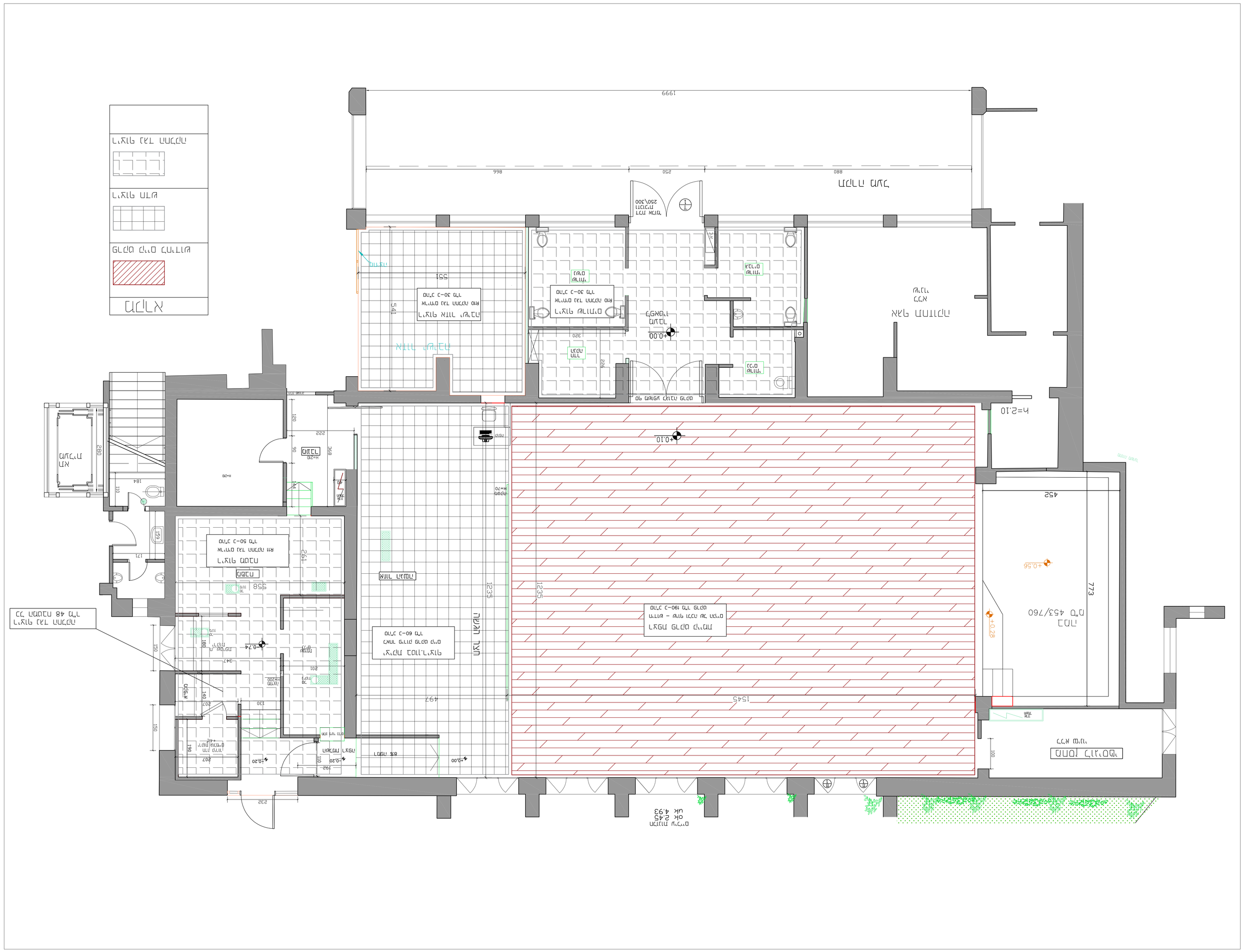
ՀԱՏԱԿ
ՄԱՍ
ՆԱԽԱՏԵՍ
ՀԱՄԱԿԱՐԳ
ՀԱՏԱԿ ՄԱՍ
ՆԱԽԱՏԵՍ
ՀԱՄԱԿԱՐԳ

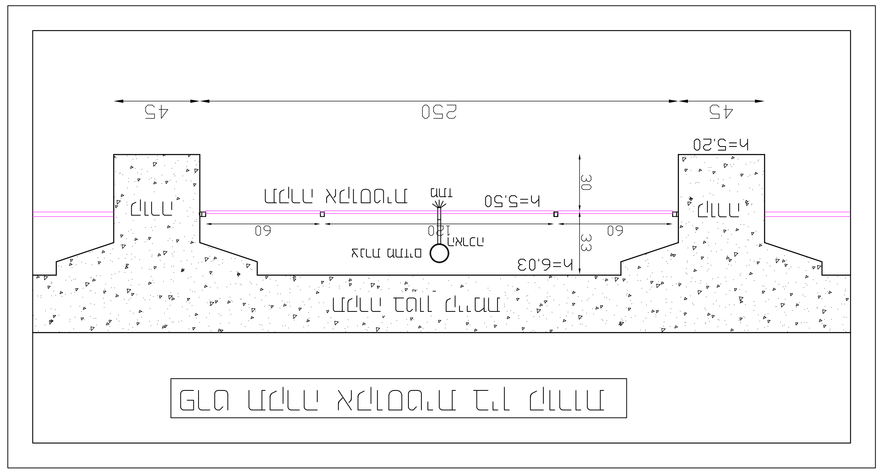

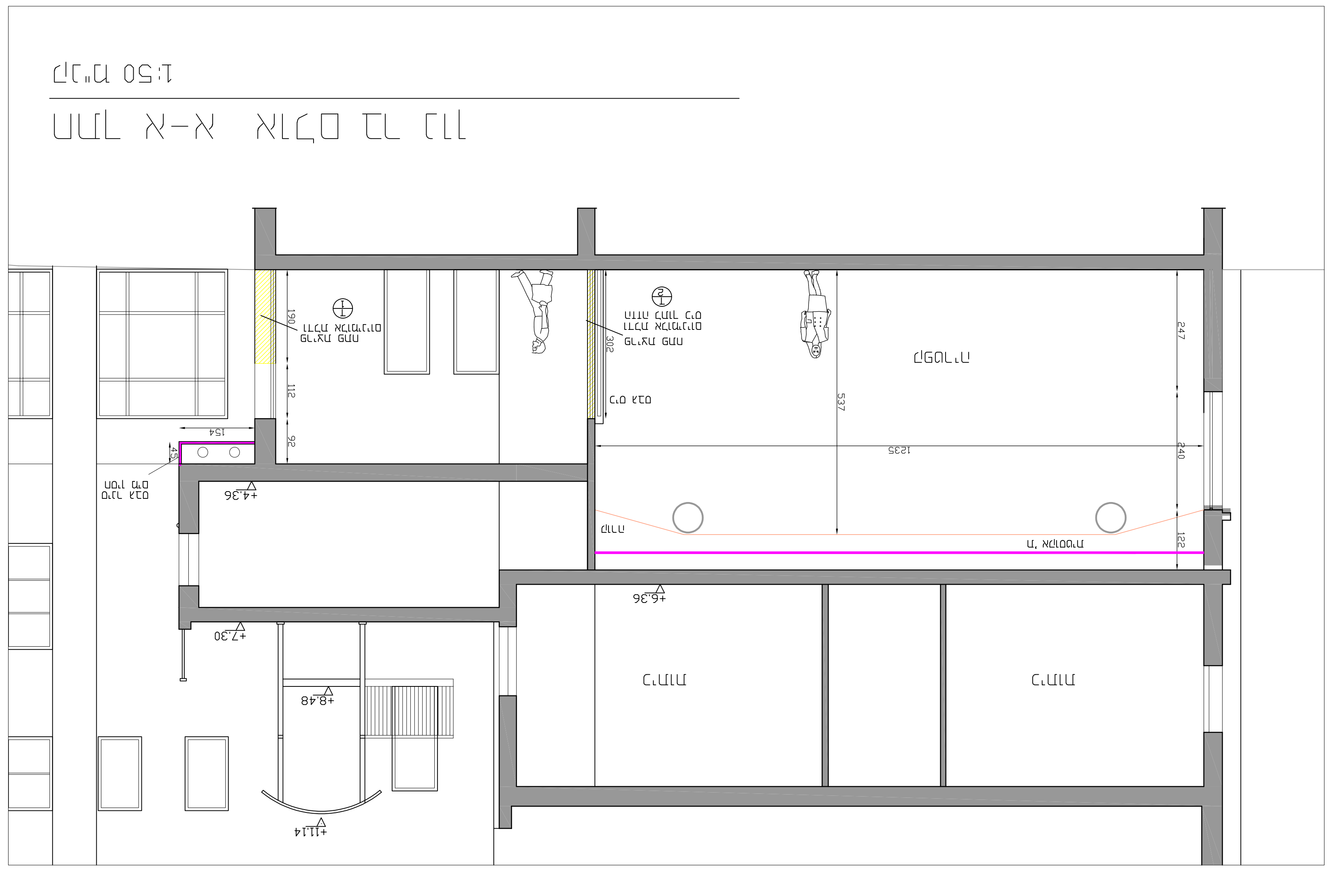
ԱՐԱՐԱՏՅԱՆ ՓՈՂՈՑ Ա-Ա ԱՌԱՆՑՔԱՅԻՆ ԿԱՌՈՒՑՎԱԾՔԻ ՀԱՏԱԿԱԳԻԾ
1:50 մ"յդ
+11.14
+8.48
+7.30
+6.36
+4.36
+3.70
ՄՈՒՏՔ
ՄՈՒՏՔ
ՄՈՒՏՔ

פרט דלת

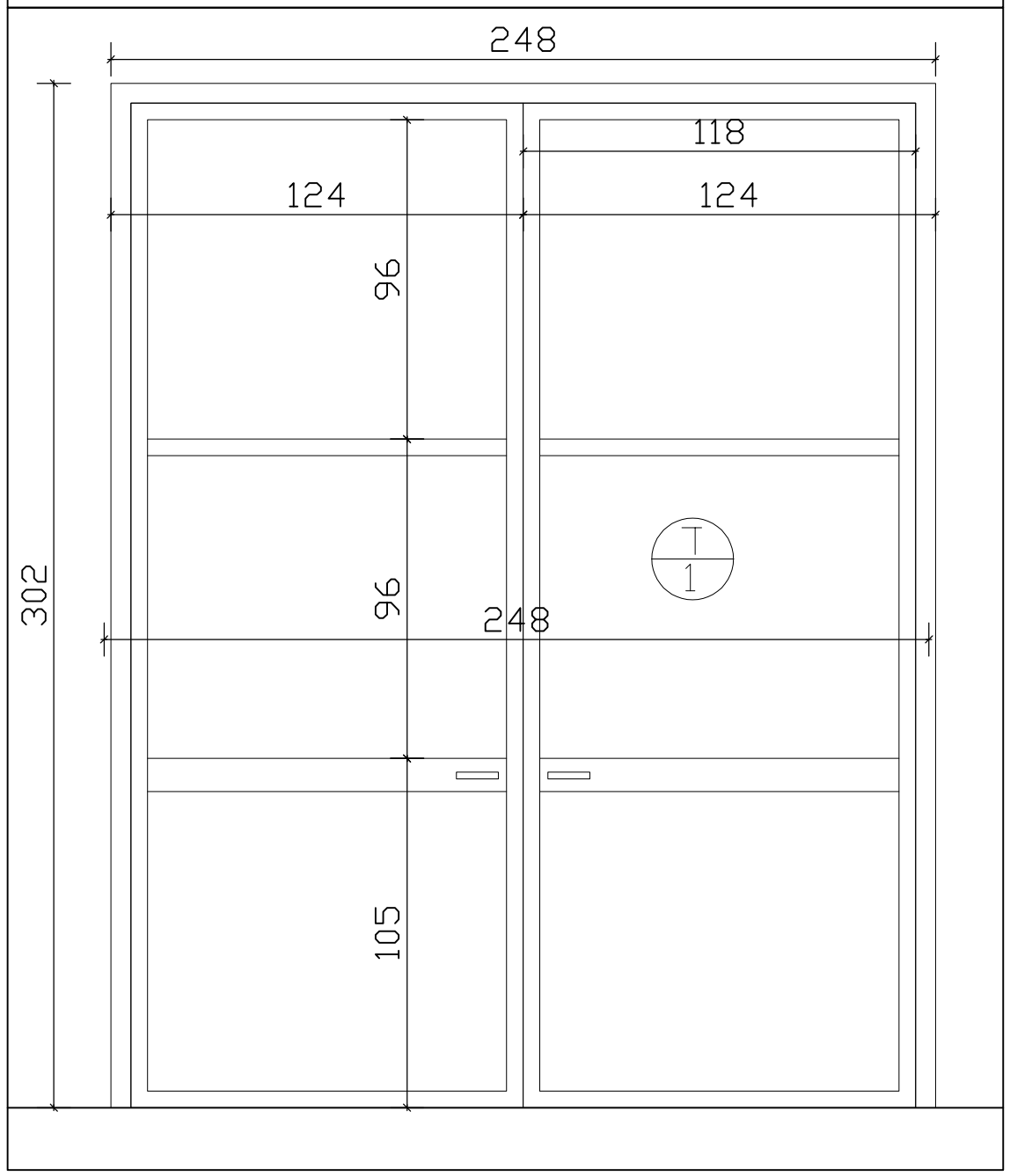

ד-1	דלת אלומיניום
מיקום	יציאה לפאטיו
סוג	פרופיל אלומיניום 4900
מידות	כללי 248×302
דלת	דלת ציר כפולה - כנף 118×300
חלוקה	3 חלקים בהתאם לחלון סמוך
זיגוג	זכוכית בטיחותית שקופה עובי 6+6 מ"מ
גוון	לבן
אבזור	מנגנון החזרה הידראולי
	ידית בהלה
פתיחה	החוצה לכיוון הפאטיו
כמות	1 יחידות

דלתות

יציאה לפטיו

אלומיניום

ד-1

ק.מ 1:20

תאריך
10.05.2022

אמנון כספי - אדריכל
טלפון 054-5394609

פרט דלת

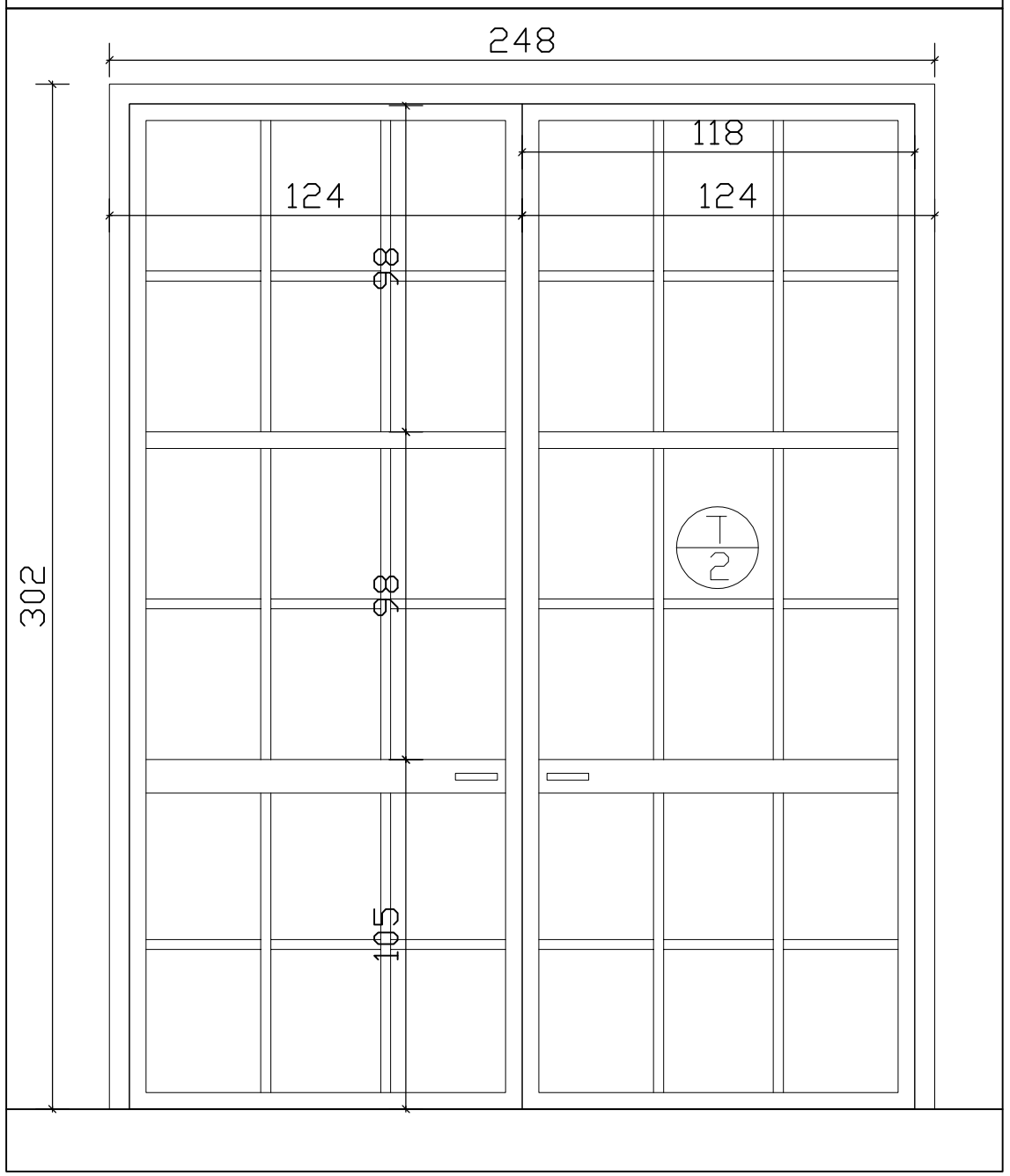

ד-2	דלת אלומיניום
מיקום	כניסה לאולם
סוג	פרופיל אלומיניום 7500
מידות	כללי 248×302
דלת	דלת הזזה כפולה - כנף 118×300 נפתחת אל כיס בתוך האולם
חלוקה	3 חלקים כמו ד-1
חלוקת משנה	מלבנים קטנים- 6 לגובה 6 לרוחב בדומה לחלוקה בחלונות היסטוריים
זיגוג	זכוכית בטיחותית שקופה עובי 6+6 מ"מ
גוון	לבן
אבזור	עין אלקטרונית לפתיחה אוטו'
	מנגנון פתיחת חרום
פתיחה	נפתחת אל כיס בתוך האולם
כמות	1 יחידות

הקבוצה האקדמית לחינוך ע"ש דוד ילין
בצלאל
1913 תרע"ד

דלתות

כניסה לאולם

אלומיניום

ד-2

ק.מ 1:20

תאריך
10.05.2022

אמנון כספי - אדריכל
טלפון 054-5394609

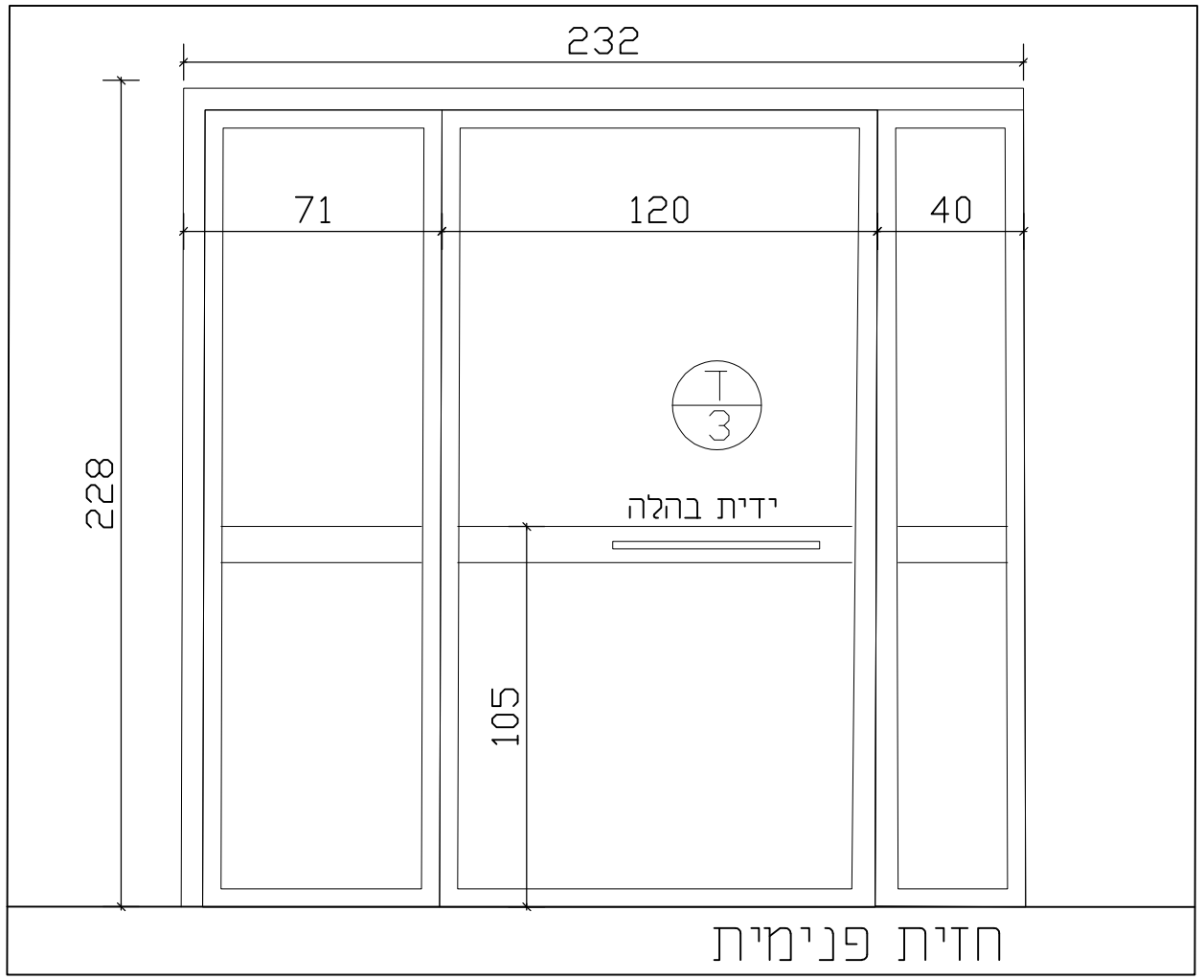

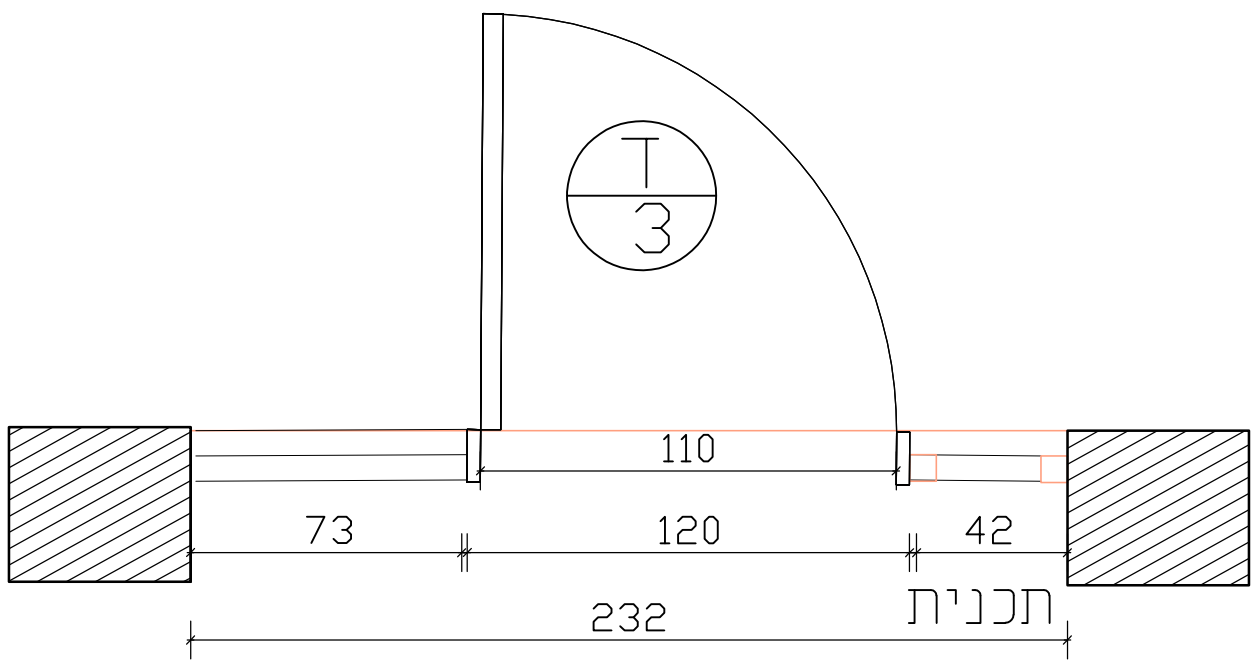

ד-3	דלת אלומיניום
מיקום	כניסה למטבח
סוג	פרופיל אלומיניום 4900
מידות	כללי 232×302
דלת	דלת ציר יחידה - כנף 110×210 מעבר אור 110 ס"מ
חלוקה	2 צדדים קבועים - דלת באמצע
זיגוג	זכוכית בטיחותית שקופה עובי 6+6 מ"מ
גוון	לבן
אבזור	מנגנון החזרה הידראולי
	ידית בהלה
פתיחה	החוצה לכיוון החצר
כמות	1 יחידות

דלתות

כניסה למטבח

אלומיניום

ד-3

ק.מ 1:20

תאריך
10.05.2022

אמנון כספי - אדריכל
טלפון 054-5394609

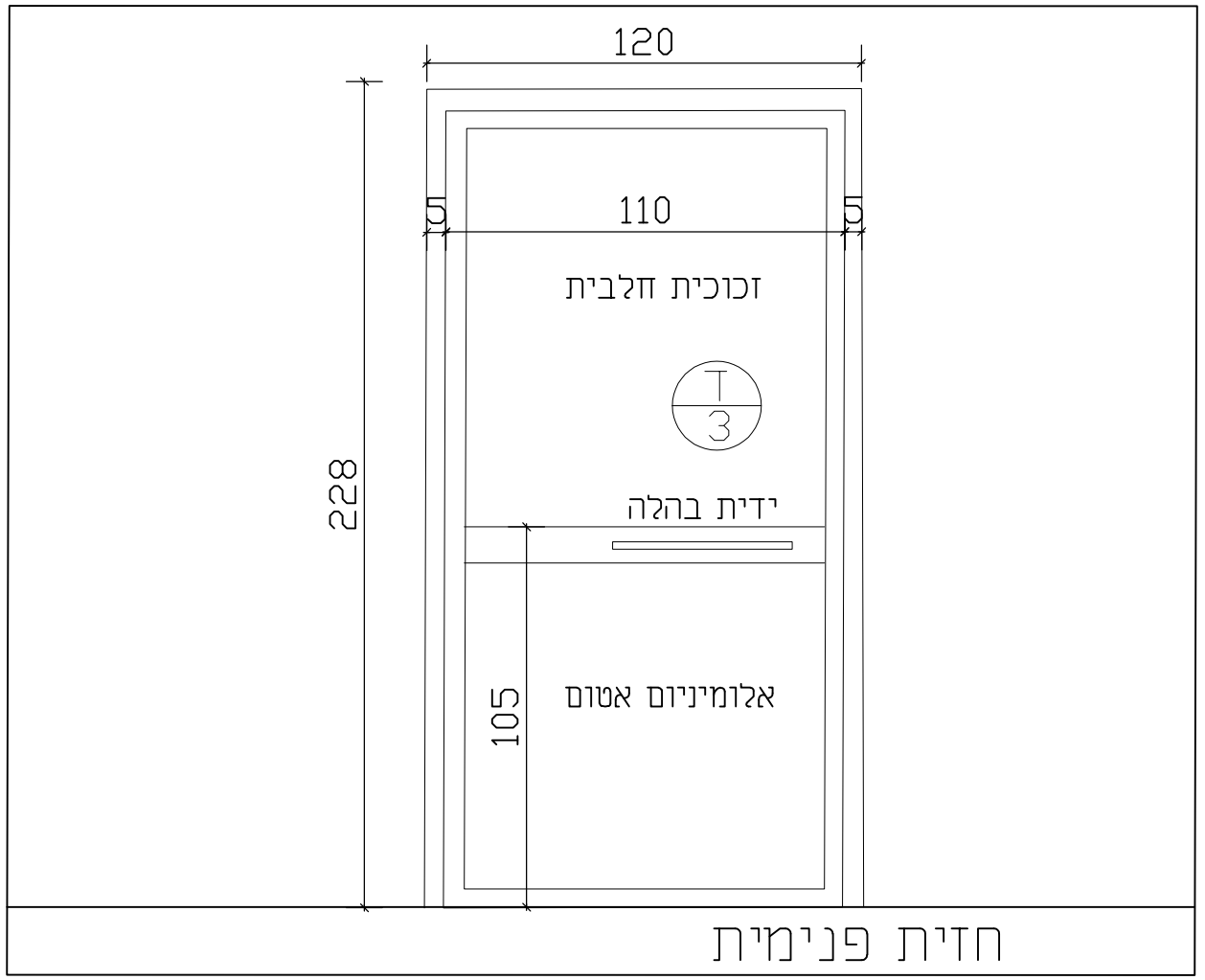

ד-4	דלת אלומיניום
מיקום	יציאת חרום מהאולם
סוג	פרופיל אלומיניום 4900
מידות	כללי 120×210
דלת	דלת ציר יחידה - כנף 110×210 מעבר אור 110 ס"מ
חלוקה	חלק עליון זכוכית חלבית מסגרת וחלק תחתון אלומיניום
זיגוג	זכוכית בטיחותית שקופה עובי 6+6 מ"מ
גוון	לבן
אבזור	מנגנון החזרה הידראולי
	ידית בהלה
פתיחה	החוצה לכיוון החצר
כמות	1 יחידות

דלתות

יציאת חרום
אלומיניום

ד-4

ק.מ 1:20

תאריך
10.05.2022

אמנון כספי - אדריכל
טלפון 054-5394609

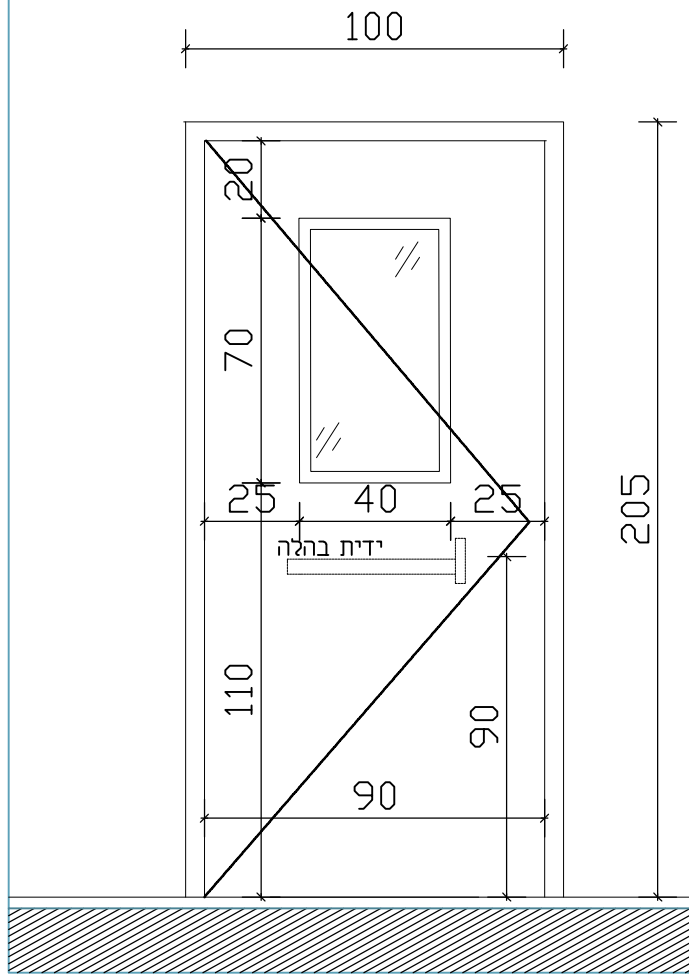

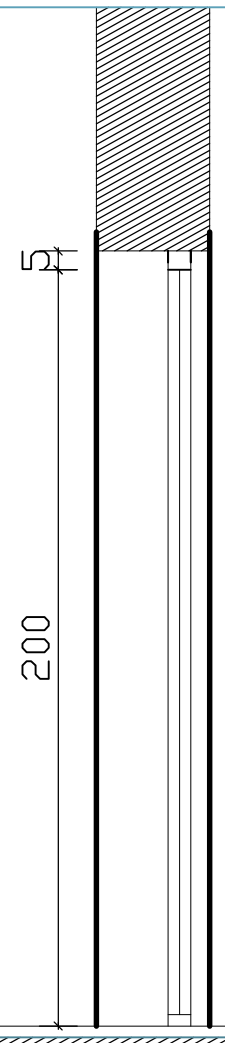

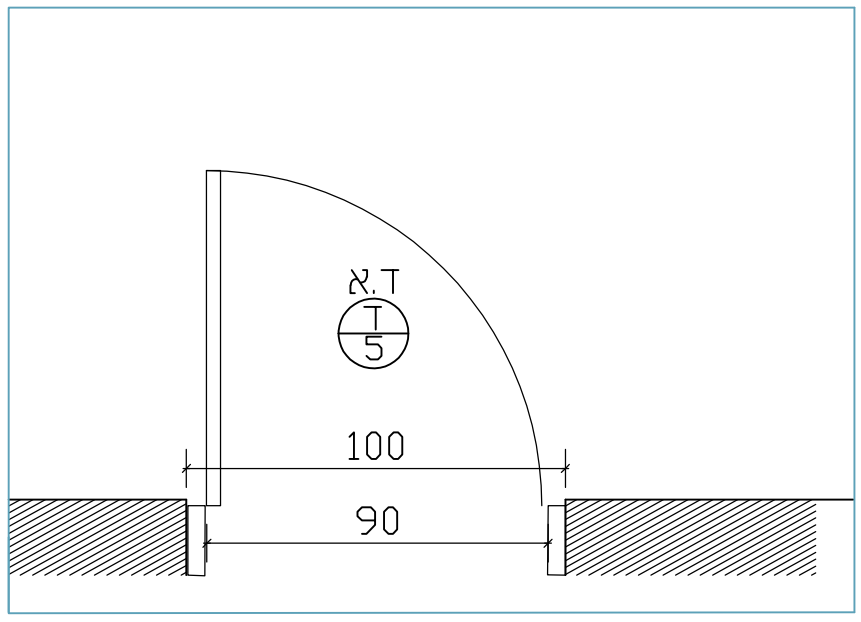

ד-5	דלת חסינת אש
מיקום	יציאה ממגורים למדרגות
סוג	דלת חד כנפית עם צוהר זכוכית
אפיון דלת	דלת חסינת אש 90\30
מידות	205×100
פתח	מעבר פתח אור 200×110
צוהר	40X70
זכוכית	חסינת אש
גוון גימור	לבחירה RAL
צד פתיחה	כיוון פתיחה לפי תוכנית
אבזור	
כמות	1 יחידות

דלתות

מחסן

חסינת אש

T-5

ק.מ 1:20

תאריך
10.05.2022

אמנון כספי - אדריכל
טלפון 054-5394609

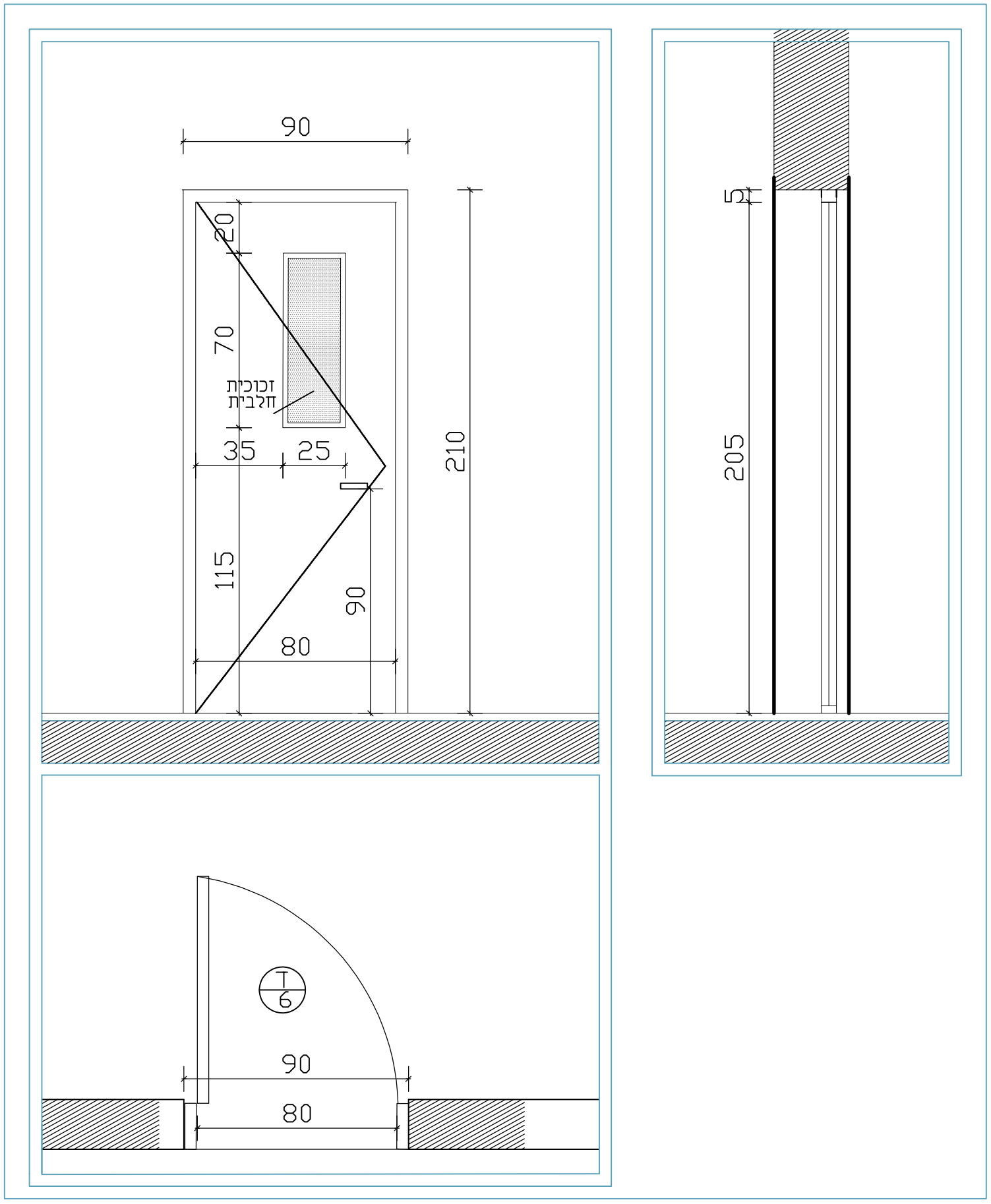

ד-6	דלת עץ
מיקום	כניסות לשירותים
סוג	דלת חד כנפית עם צוהר זכוכית
אפיון דלת	דלת עץ מלאה
מידות	210×90
פתח	מעבר פתח אור 205×80
צוהר	25×70 מסגרת עץ מלא
זכוכית	בטיחותית 3+3 מ"מ זכוכית חלבית
גימור	קאנט גלוי מעץ מלא 12 מ"מ פורניר גימור לכה
משקוף	משקוף פח מכופף צבוע בגוון RAL
צד פתיחה	כיוון פתיחה לפי תוכנית לכיוון יציאה מהכיתה
אבזור	ידית מתכת לפי בחירה
כמות	4 יחידות

הקהילה האקדמית לחינוך ע"ש דוד ילין
בצלם
תרע"ד 1913

דלתות

שירותים

דלת עץ

T-6

ק.מ 1:20

תאריך
10.05.2022

אמנון כספי - אדריכל
טלפון 054-5394609

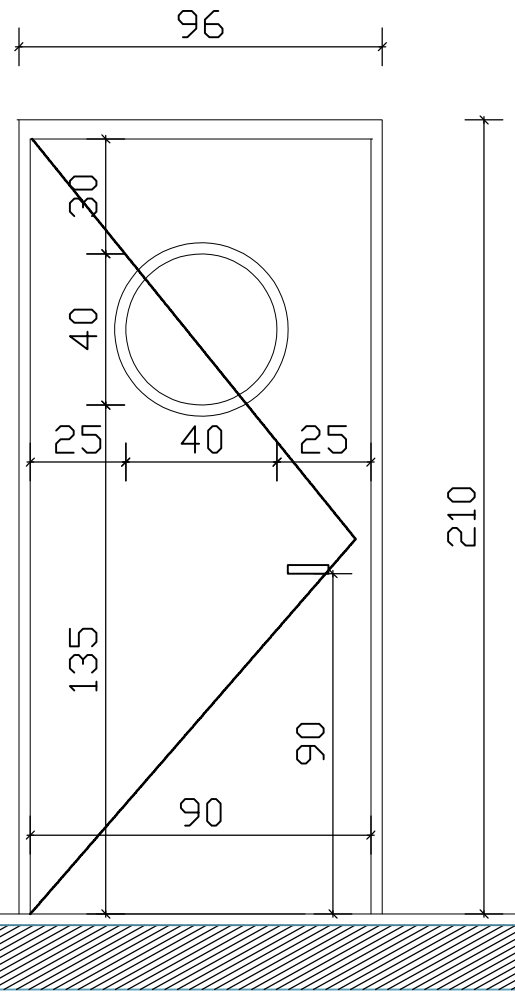

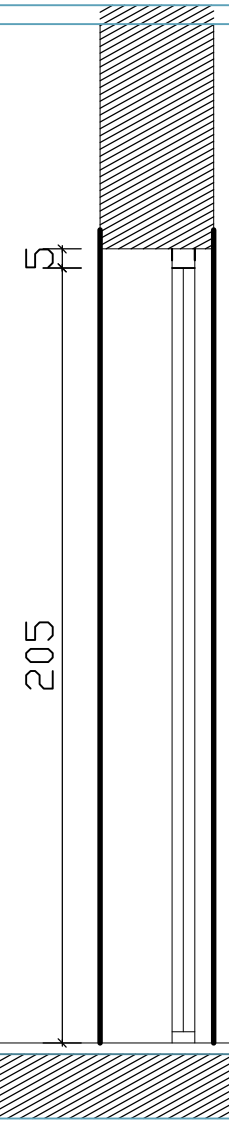

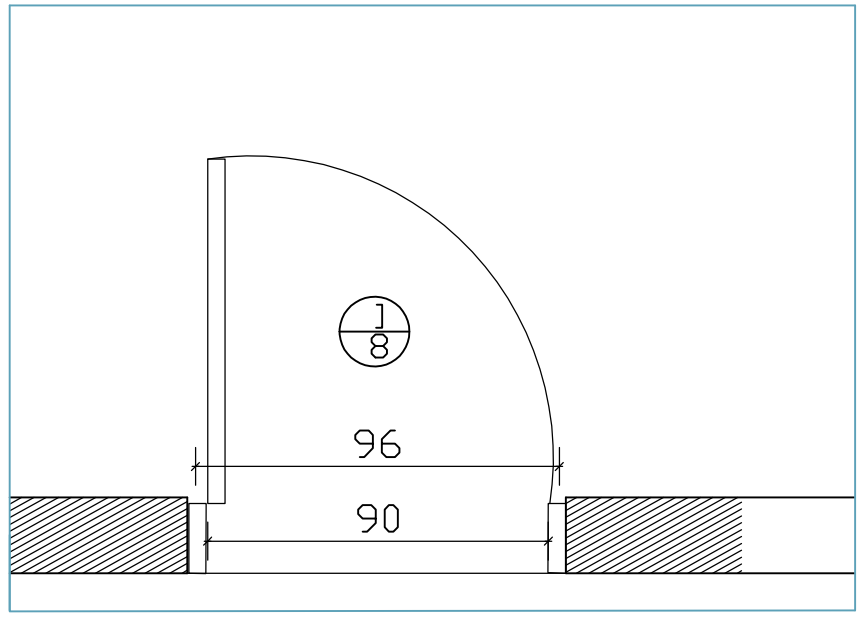

ד-7	דלת פנדל מטבח
מיקום	מעבר ממטבח לאזור הגשה
סוג	דלת פנדל חד כנפית
אפיון דלת	דלת פנדל פוליאתילן HDPE
מידות	210x96
פתח	מעבר פתח אור 205x90
צוהר	עגול קוטר 40
זכוכית	בטיחותית 3+3 מ"מ שקופה
גימור	צבוע בגוון RAL
משקוף	נירוסטה
צד פתיחה	לשני כיוונים
אבזור	
כמות	1 יחידות

דלתות

מטבח

דלת פנדל

ד-7

ק.מ 1:20

תאריך
10.05.2022

אמנון כספי - אדריכל
טלפון 054-5394609

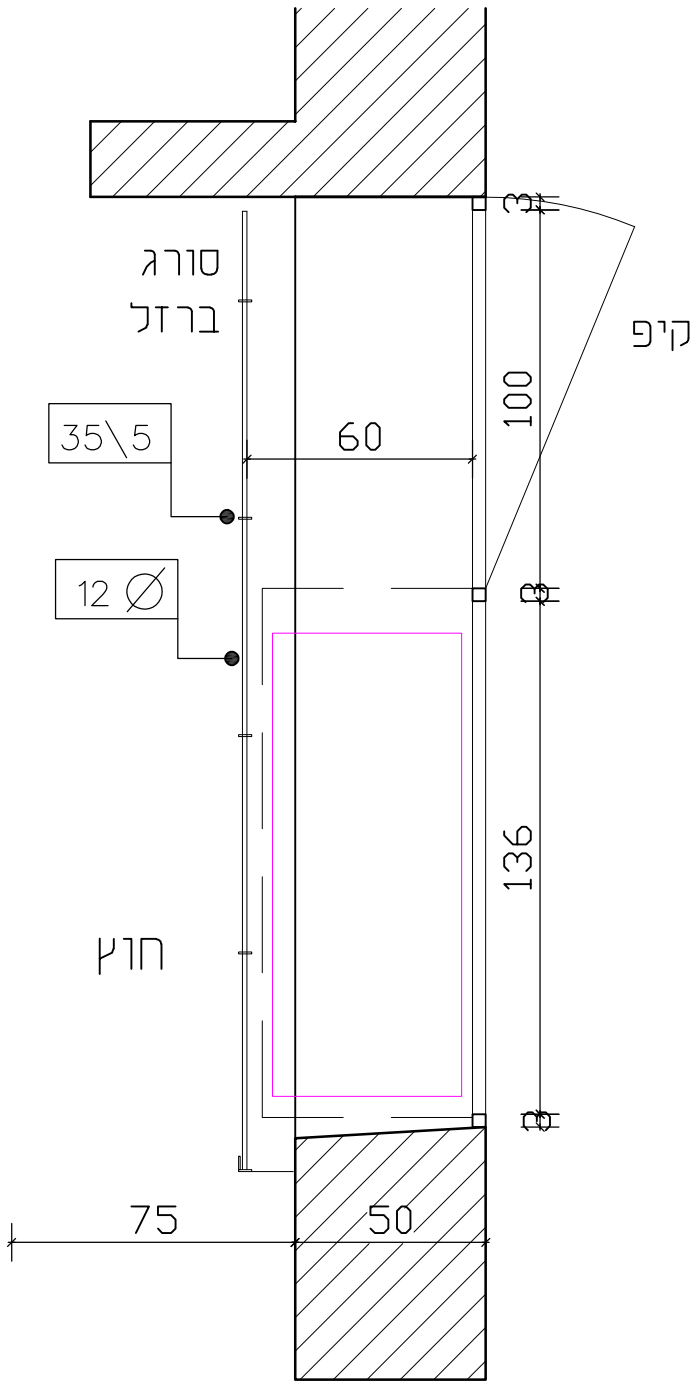

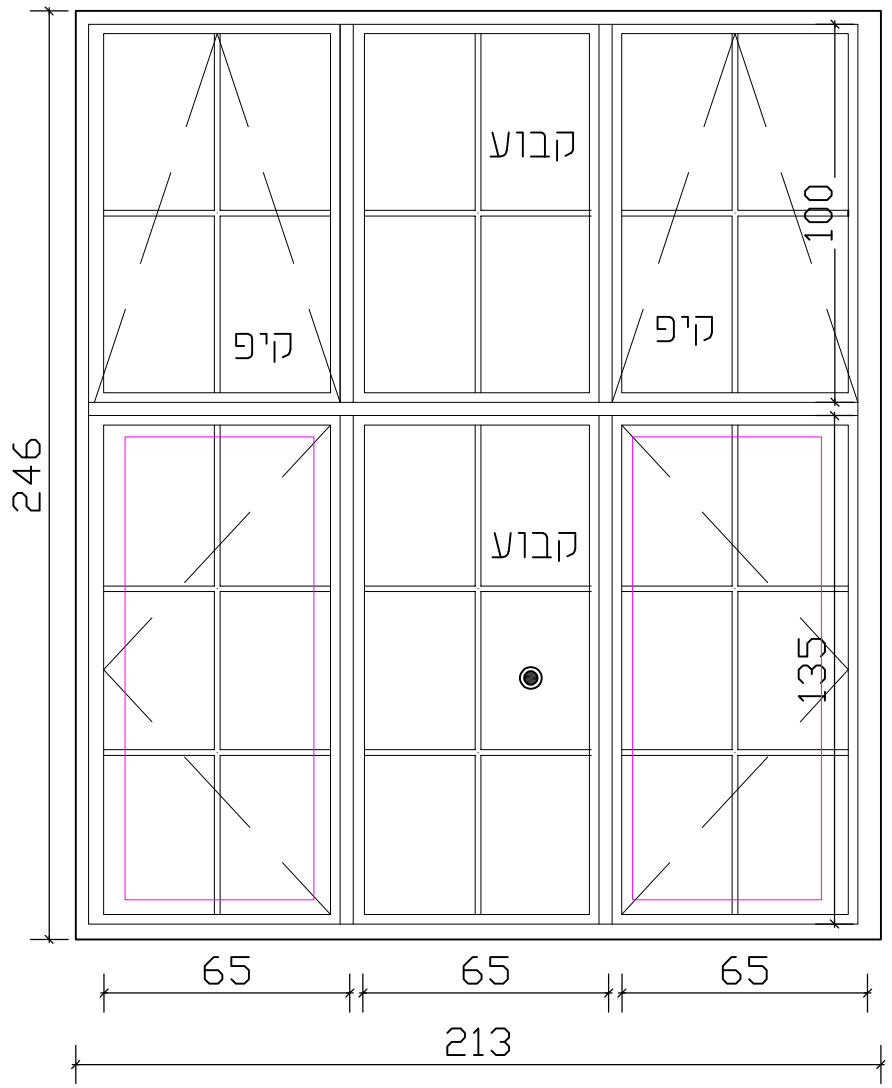

ח-1	שחרור עשן אולם
מיקום	חלונות גדולים לכיוון חצר-צפון
סוג	חלונות בלגיים קיימים
אפיון דלת	חלונות אורגינלים לשימור
שימוש	פתח לשחרור עשן
פירוט	התקנת מנוע אוטומטי לשחרור עשן ע"ג חלונות קיימים
הפתחים	חלק תחתון נפתח כלפי חוץ
מידות	כנף 65x135
דרישת בטיחות	4.3 מ"ר שטח שחרור עשן בגובה מעל 1.80
שטח	כל כנף 0.85 מ"ר
כמות	6 יחידות לפי סימון בתכנית
סה"כ	6X0.85 =5.1 מ"ר
	סימון כנף לשחרור עשן

חלון קיים מפרופיל בלגי
גוון שחור אפור
2 חלונות עיליים קיפ
נפתחים פנימה
2 חלונות תחתיים
ציר נפתח החוצה

הגימנסיה הרצלית תרע"ד 1913

חלונות

חלון אולם
שחרור עשן

ח-1

ק.מ 1:20

תאריך
10.05.2022

אמנון כספי - אדריכל
טלפון 054-5394609

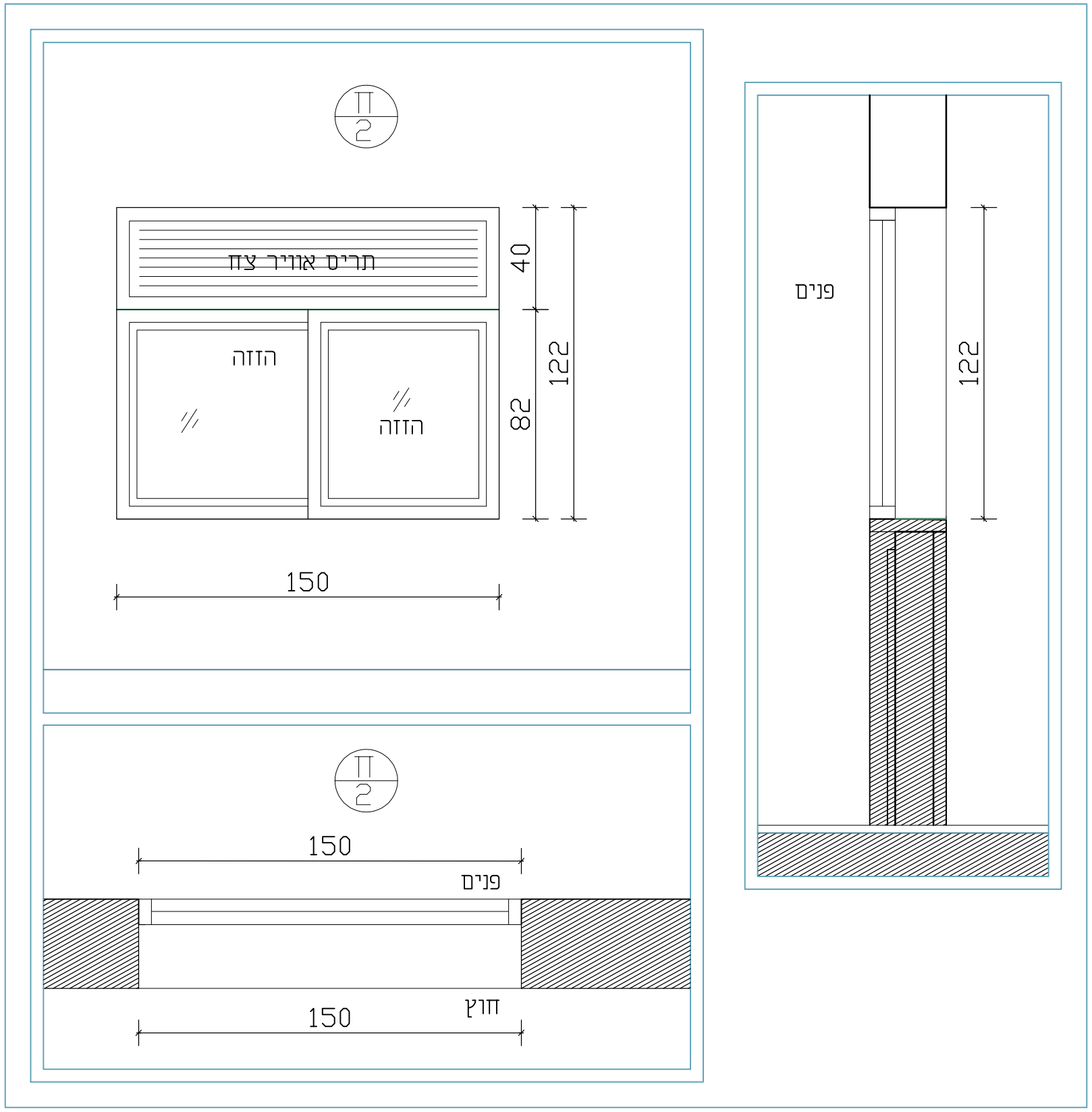

ח-2	חלון מטבח-אוויר
מיקום	מטבח חזית למעבר פרגולה
סוג	פרופיל אלומיניום 4500
מידות	כללי 150x122
חלוקה	חלק עליון תריס אוויר צח 150x40
	חלק תחתון קבוע 150x82
זיגוג	זכוכית בטיחותית שקופה עובי 6+6 מ"מ
גוון	לבן
אבזור	תריס אוויר צח נגד גשם
כמות	1

חלונות

מטבח

אוויר צח

ח-2

ק.מ 1:20

תאריך
10.05.2022

אמנון כספי - אדריכל
טלפון 054-5394609

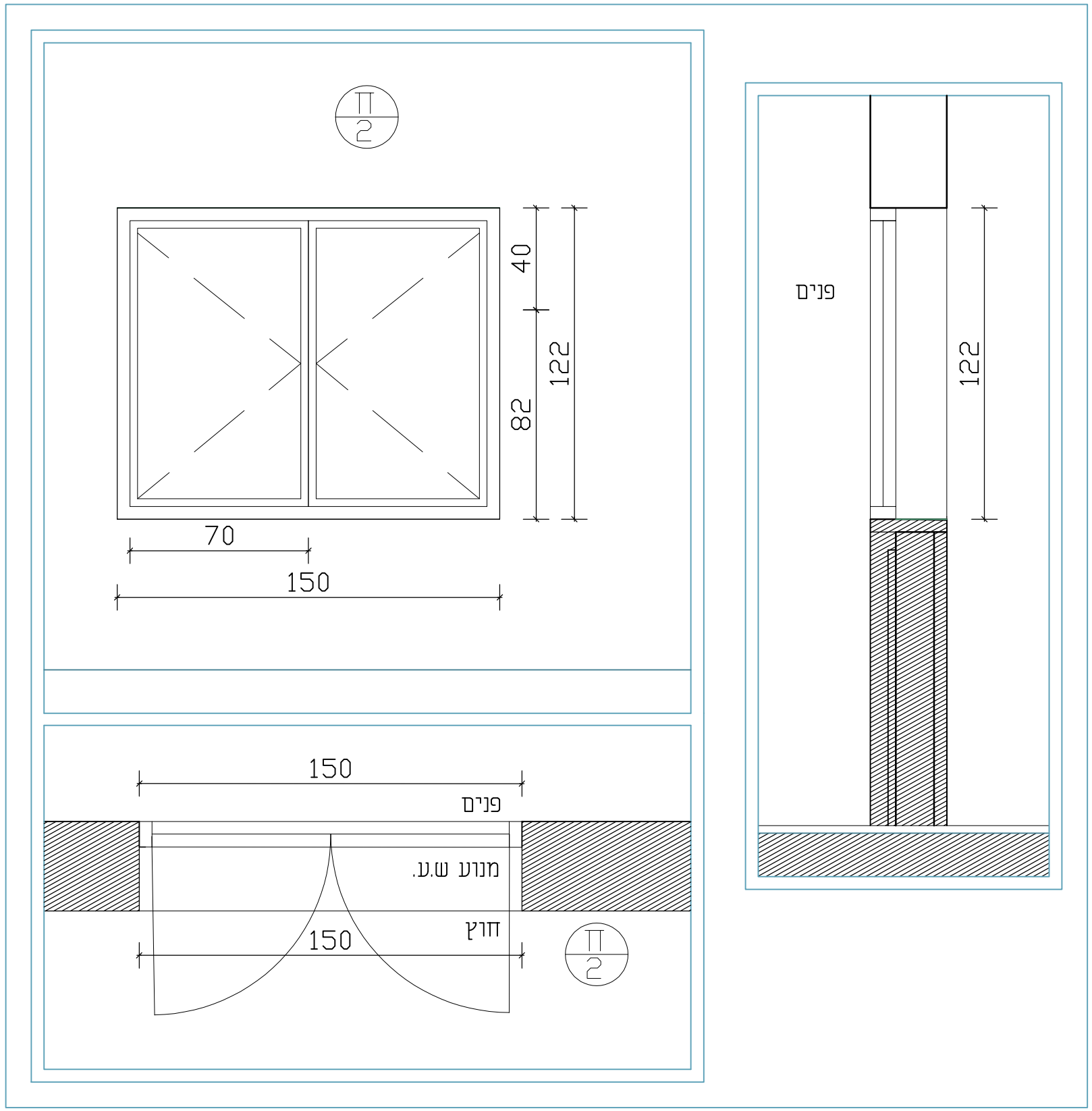

ח-3	מטבח - עשן
מיקום	מטבח חזית למעבר פרגולה
סוג	פרופיל אלומיניום 4500
מידות	כללי 150×122
חלוקה	שתי כנפיים - חלונות ציר
זיגוג	זכוכית בטיחותית שקופה עובי 6+6 מ"מ
גוון	לבן
אבזור	מנוע לשחרור עשן אוטומטי על כנף ימין
דרישת בטיחות	7.2 מ"ר שטח שחרור עשן
שטח	כל כנף 0.77 מ"ר
כמות	1

חלונות

מטבח

שחרור עשן

ח-3

ק.מ 1:20

תאריך
10.05.2022

אמנון כספי - אדריכל
טלפון 054-5394609